NOWE BOISKO, NOWA BIEŻNIA - KONSTRUKCJA SKALA 1:10
PRZEKRÓJ A-A

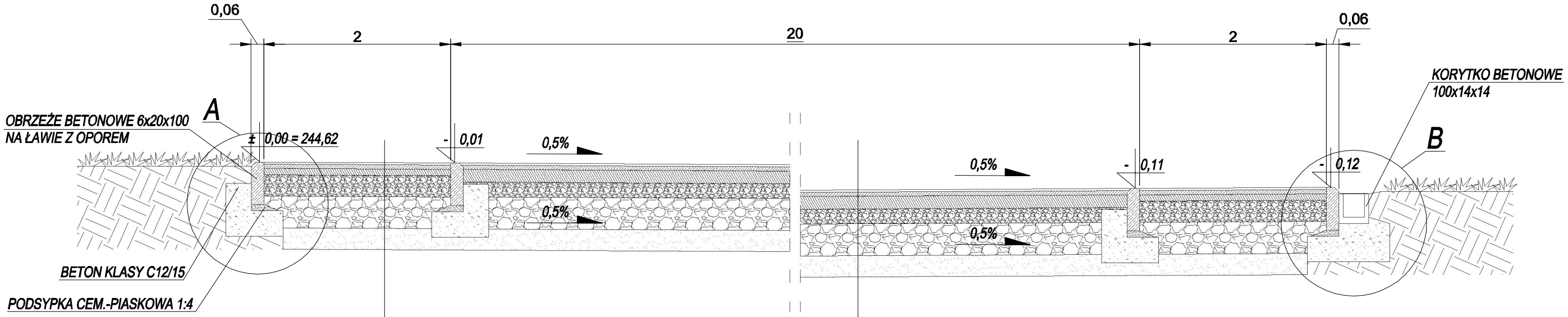

cm	**NOWA BIEŻNIA DWUTOROWA** NAWIERZCHNIA POLIURETANOWA gr. 15mm
3	WARSTWA ŚCIERALNA ASFALTOBETONOWA AC11W
2	WARSTWA WIĄŻĄCA ASFALTOBETONOWA AC16W
10	KRUSZYWO ŁAMANE DOLOMITOWE (KLINIEC FR. 0-31,5 mm)
15	KRUSZYWO ŁAMANE DOLOMITOWE (TŁUCZEŃ FR. 31,5 - 64 mm)
10	WARSTWA ODSĄCZAJĄCA - PIASEK
	GRUNT RODZIMY

cm	**NOWE BOISKO WIELOFUNKCYJNE** NAWIERZCHNIA POLIURETANOWA gr. 15mm
3	WARSTWA ŚCIERALNA ASFALTOBETONOWA AC11W
6	WARSTWA WIĄŻĄCA ASFALTOBETONOWA AC16W
	ISTNIEJĄCA WARSTWA ASFALTOBETONOWA (FREZOWANIE)
	ISTNIEJĄCE WARSTWY PODBUDÓW
	GRUNT RODZIMY

SZCZEGÓŁ B - SKALA 1:5

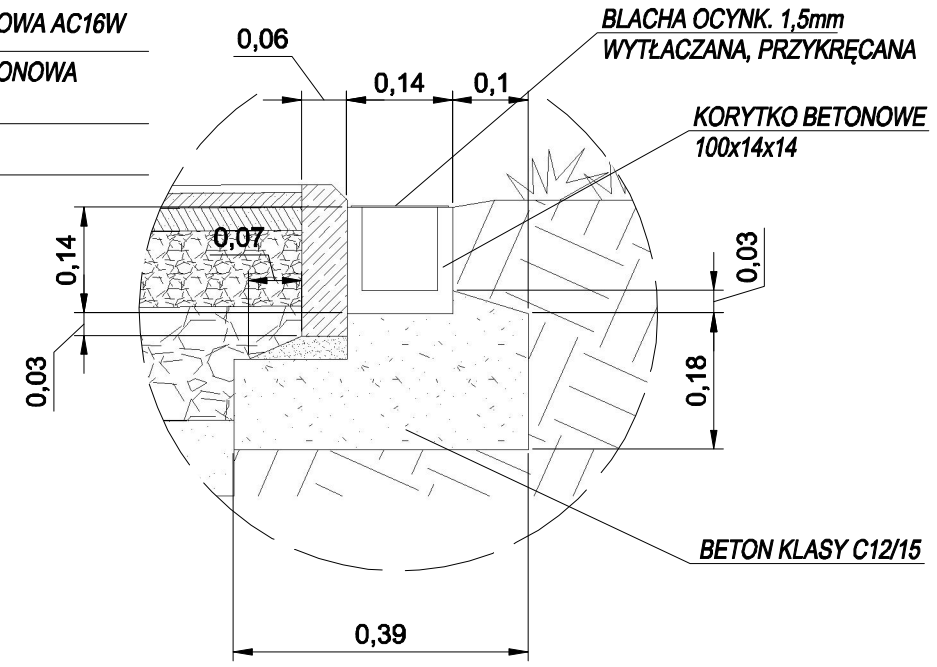

SZCZEGÓŁ A - SKALA 1:5

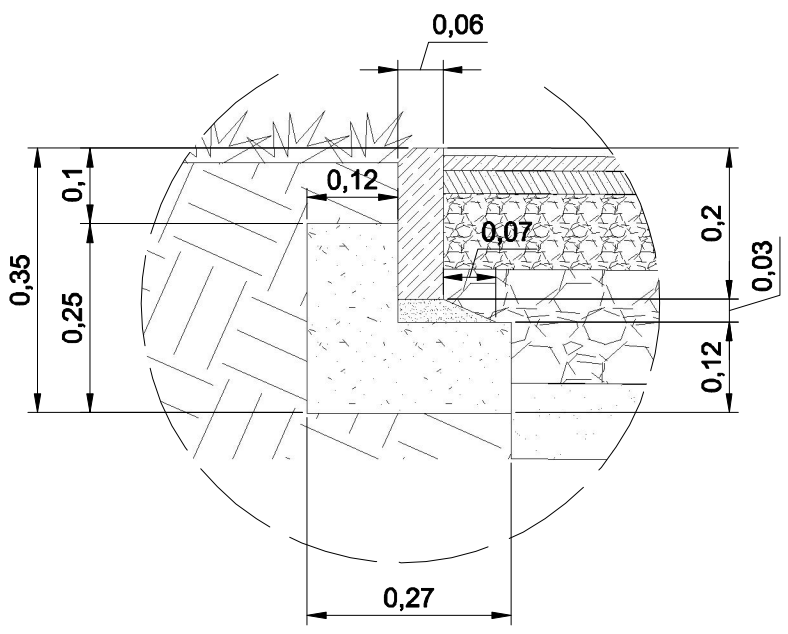

NOWA NAWIERZCHNIA - SCHEMAT
RZUT SKALA 1:500

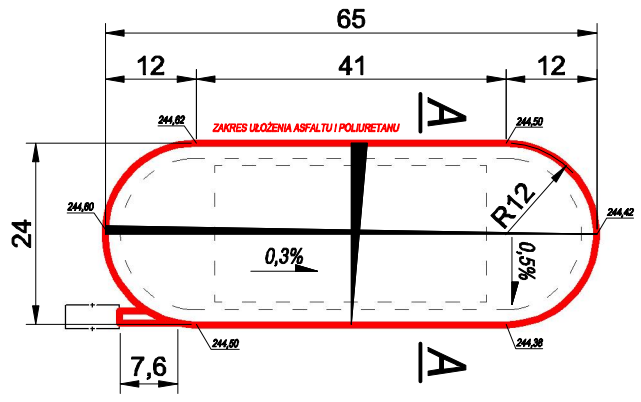

Jednostka projektowa	BIWN PROJEKT Budownictwo i Wycena Nieruchomości Michał Książek ul. Przerwy - Tetmajera 4/12 43-100 Tychy tel. +48 501494936/+48 502287507 e-mail: michal.ksiazek@o2.pl		biwnprojekt
Inwestor	Gmina Paczków, ul. Rynek 1, 48-370 Paczków		
Lokalizacja obiektu	ul. 1-Maja 2, 48-370 Paczków dz. nr 1070/4		
Zespół projektowy	mgr inż. Katarzyna Książek	Podpis:	
	mgr inż. Michał Książek upr. bud. nr SLK/5179/PWOK/14	Podpis:	
Tytuł projektu	**OPRACOWANIE DOKUMENTACJI PROJEKTOWEJ PRZEBUDOWY I REMONTU BOISKA WIELOFUNKCYJNEGO Z NAWIERZCHNIĄ POLIURETANOWĄ Z WYPOSAŻENIEM PRZY SZKOLE PODSTAWOWEJ NR 3 W PACZKOWIE**	Data 12.2017	Branża Konstrukcja
Tytuł rysunku	NOWE BOISKO WIELOFUNKCYJNE PRZEKRÓJ TYPOWY	Skala 1:10	Nr rysunku 03