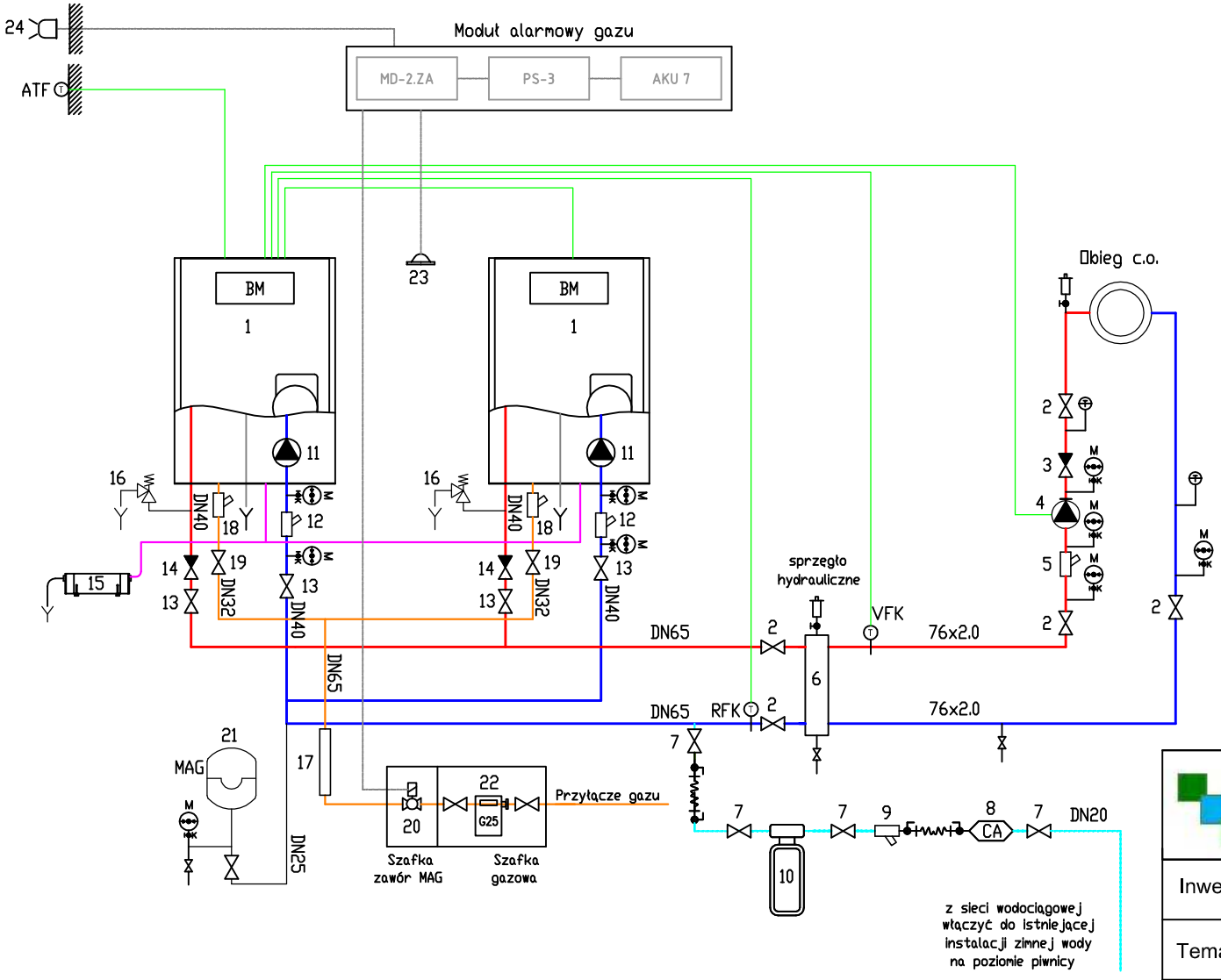

1 - Kocioł gazowy kondensacyjny o max mocy 90 kW
2 - Zawór odcinający DN65
3 - Zawór zwrotny DN65
4 - Pompa obiegowa instalacji CO - H = 50 kPa, Q = 6,1 m3/h
5 - Filtr sitakowy DN65
6 - Sprzęgło hydrauliczne moc znamionowa 180 kW
7 - Zawór odcinający DN20
8 - Zawór antyskażeniowy CA DN20
9 - Filtr sitakowy DN20
10 - Stacja uzdatniania wody
11 - Pompa kotłowa HEP 25-180-10 dedykowana do kotła
12 - Filtr sitakowy DN40
13 - Zawór odcinający DN40
14 - Zawór zwrotny DN40
15 - Neutralizator kondensatu
16 - Zawór bezpieczeństwa 3/4"
17 - Bufor gazu
18 - Filtr gazowy DN32
19 - Zawór odcinający do gazu DN32
20 - Zawór MAG-3 DN50
21 - Naczynie wzbiorcze o poj. 200 l
22 - Projektowany gazomierz wg. warunków technicznych
23 - Detektor gazu
24 - Sygnalizator optyczno-akustyczny
VFK - czujnik temp. na zasilaniu kaskady
RFK - czujnik temp. na powrocie kaskady

- instalacja grzewcza - zasilanie
- instalacja grzewcza - powrót
- instalacja gazowa
- instalacja wodociągowa
- kondensat z kotła
- automatyka

	Odpowietrznik automatyczny z zaworem kulowym
	Termometr tarczowy 0-120 st.C
	Manometr tarczowy
	Zawór spustowy

GreenProject
GREENPROJECT
ŁUKASZ CHŁĄD
42-125 GRUSZEWNIA, UL. KŁOBUCKA 31
TEL. 661 608 474
NIP 574-196-64-48

Inwestor:	Gmina Paczków, ul. Rynek 1, 48-370 Paczków
Temat:	Termomodernizacja Publicznej Szkoły Podstawowej nr 3 w Paczkowie im. Jana Pawła II
Adres:	ul. 1 Maja 2, 48-370 Paczków dz. nr 1070/4
Tytuł rysunku:	Schemat technologiczny kotłowni gazowej

	Imię i Nazwisko	Nr uprawnień	Podpis
Projektant:	mgr inż. Łukasz Mirczak	SLK/1059/PWOŚ/05	
Sprawdził:	mgr inż. Rafał Chruściński	SLK/4583/PWOS/12	

Skala -	Data : 04.2016	Branża: Sanitarna	Nr rys.: S6